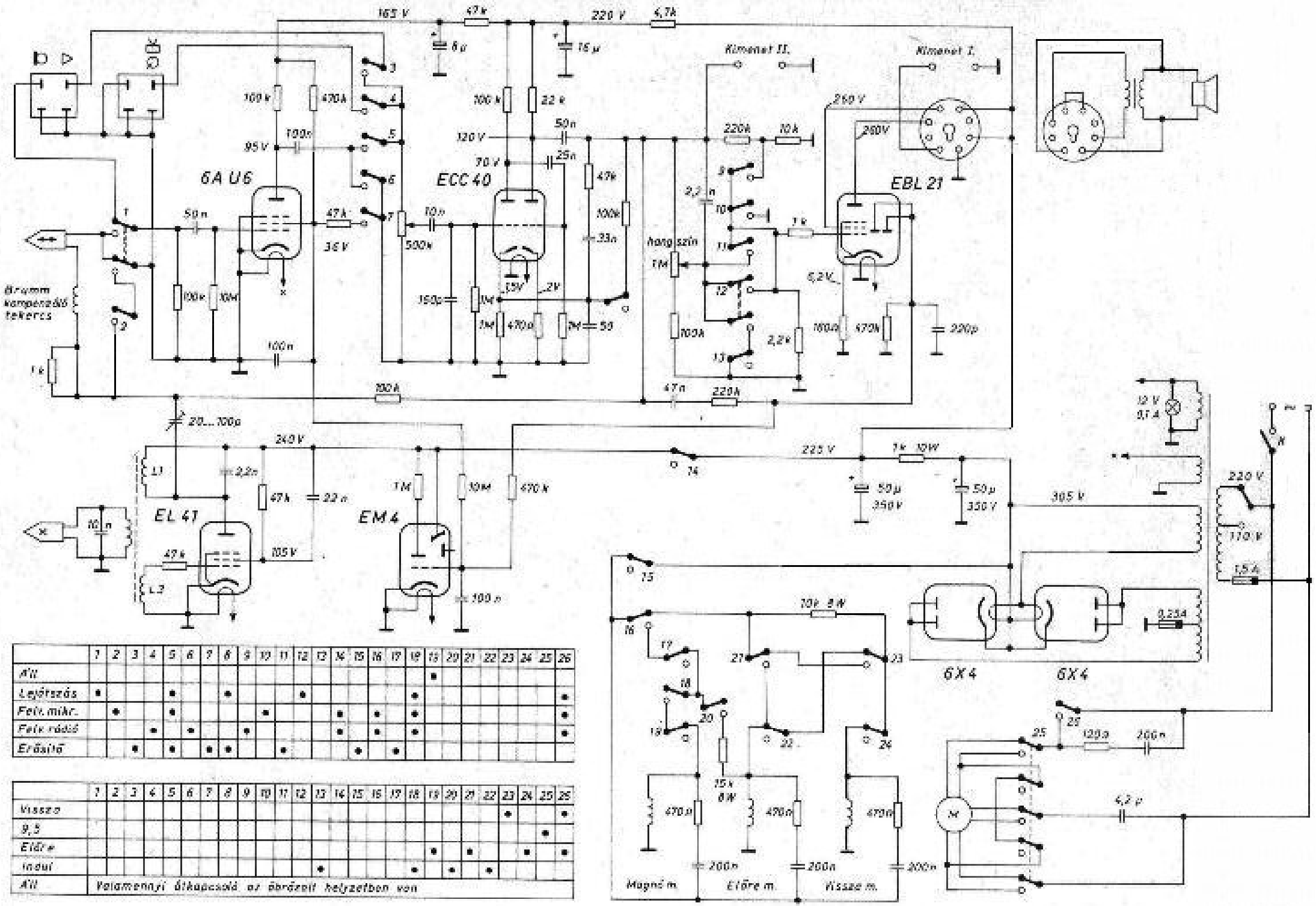

	1	2	3	4	5	6	7	8	9	10	11	12	13	14	15	16	17	18	19	20	21	22	23	24	25	26
Áll																			•							
Lejátszás	•				•			•				•						•								•
Felv. mikr.		•			•					•				•		•		•								•
Felv. rádió				•		•			•					•		•		•								•
Erősítő			•		•		•	•			•				•		•									

	1	2	3	4	5	6	7	8	9	10	11	12	13	14	15	16	17	18	19	20	21	22	23	24	25	26
Vissza																							•			•
9,5																									•	
Előre																			•		•			•		•
Inaut													•					•		•		•				
Áll	Valamennyi áthúzódó az ábrázolt helyzetben van																									